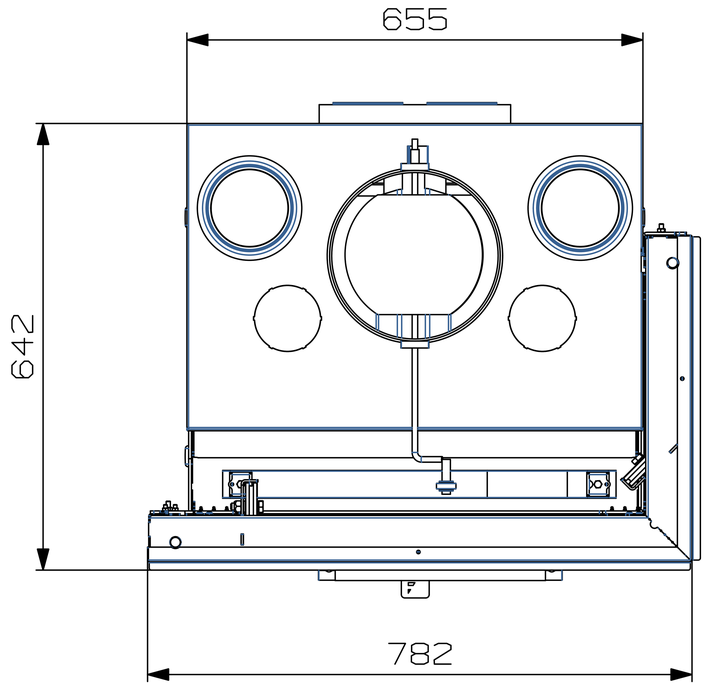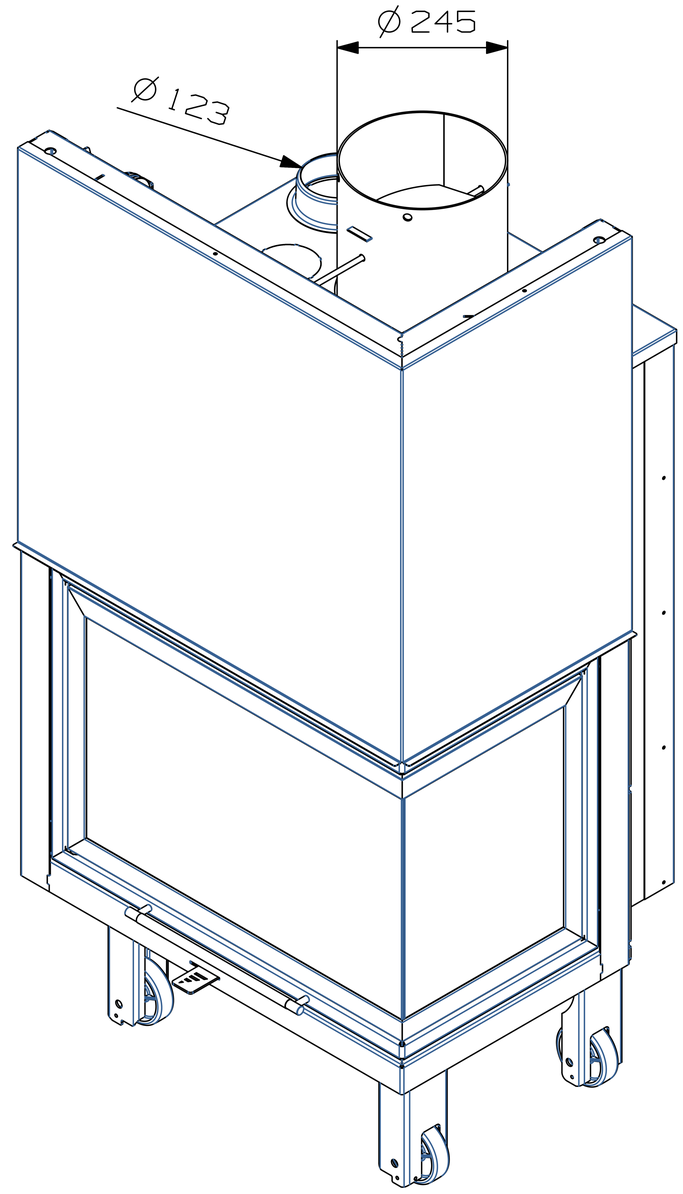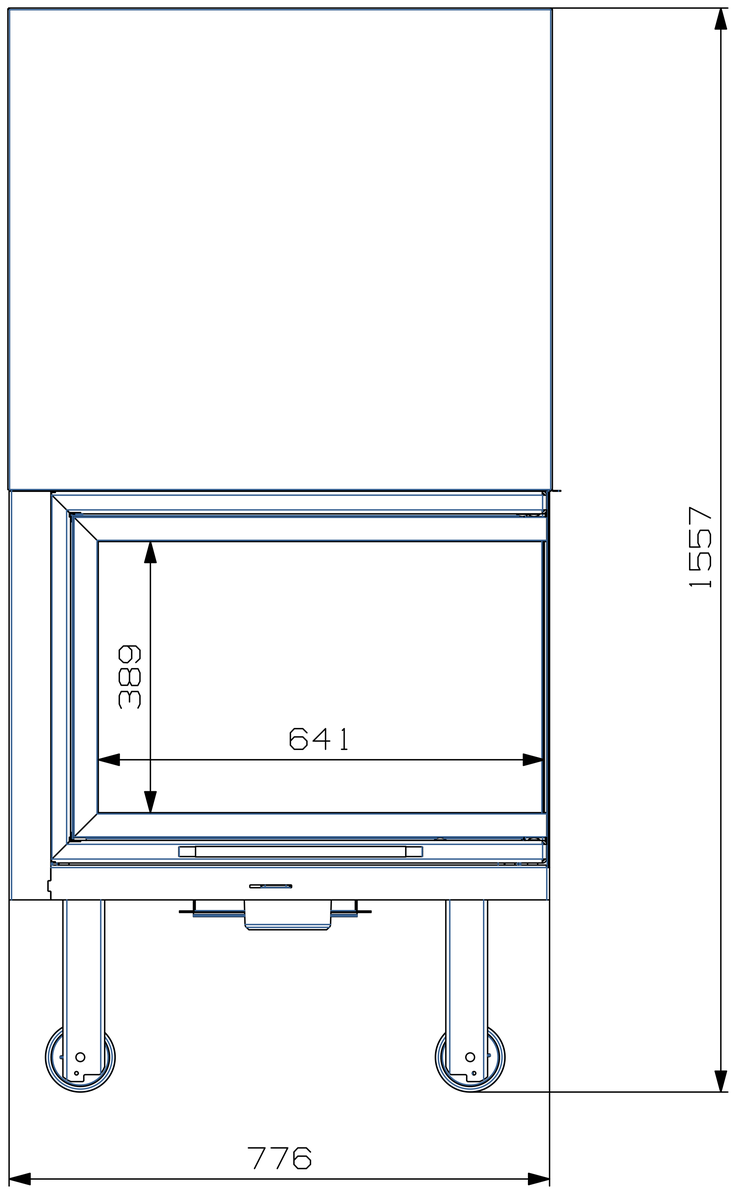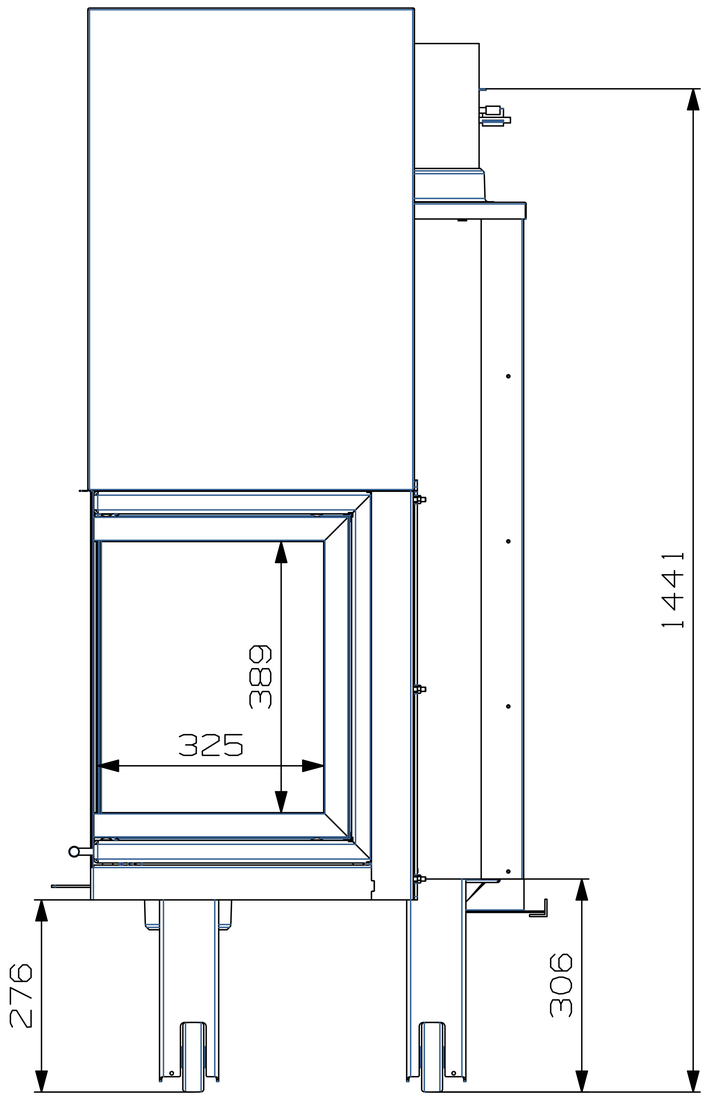AERO-S ANGLE 80