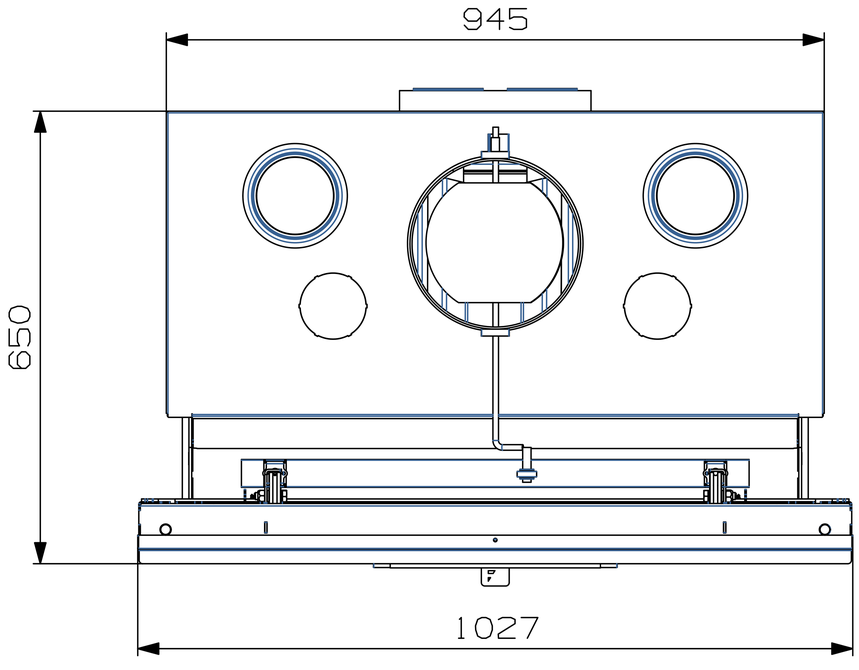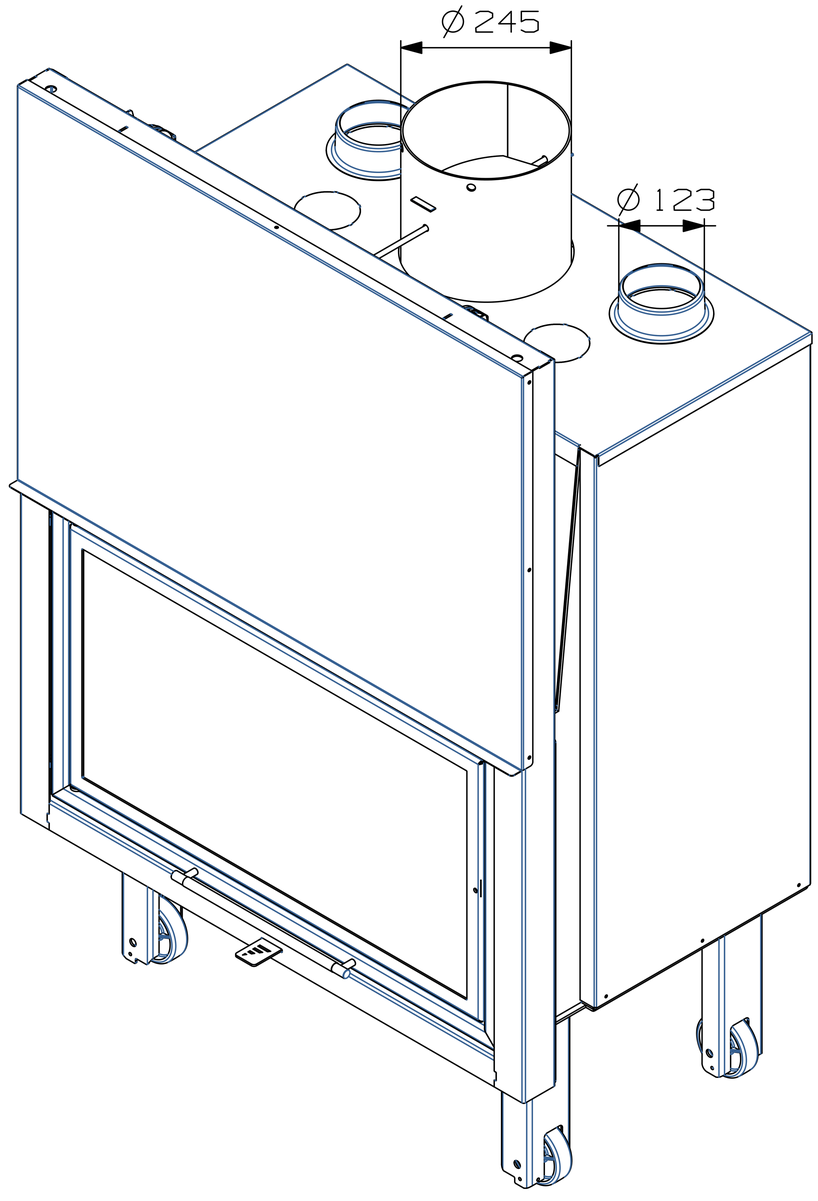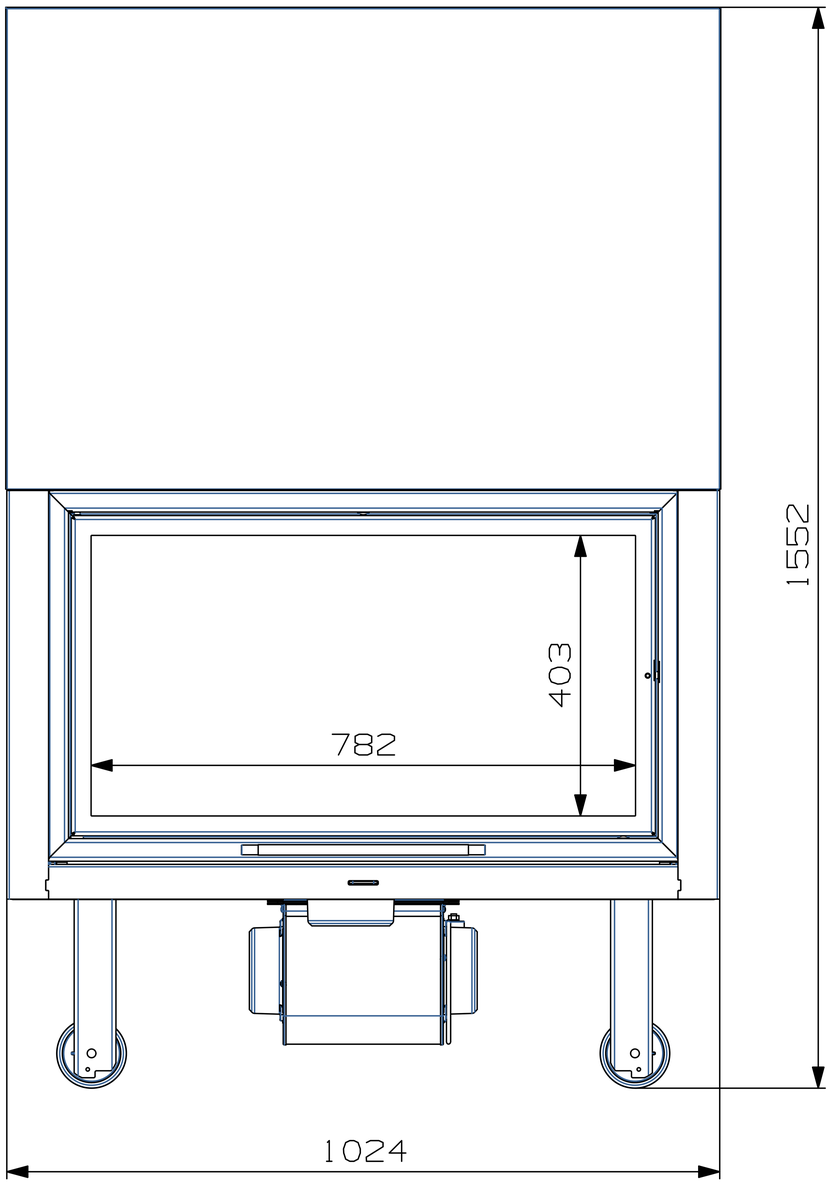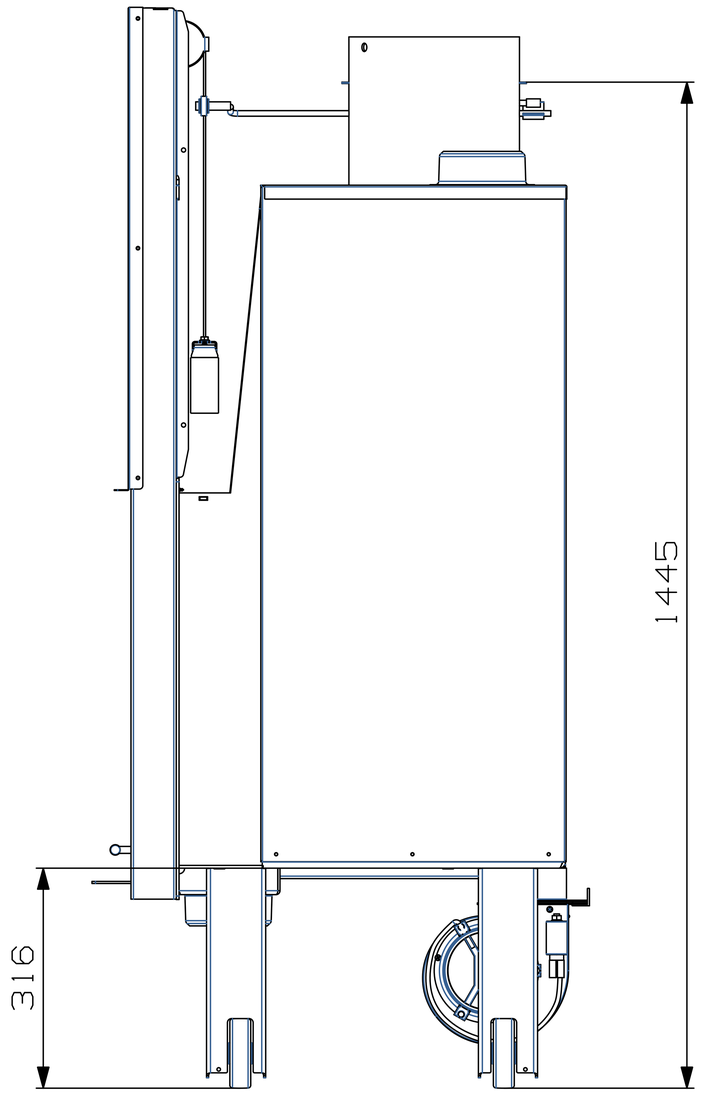AERO-S FLAT 103