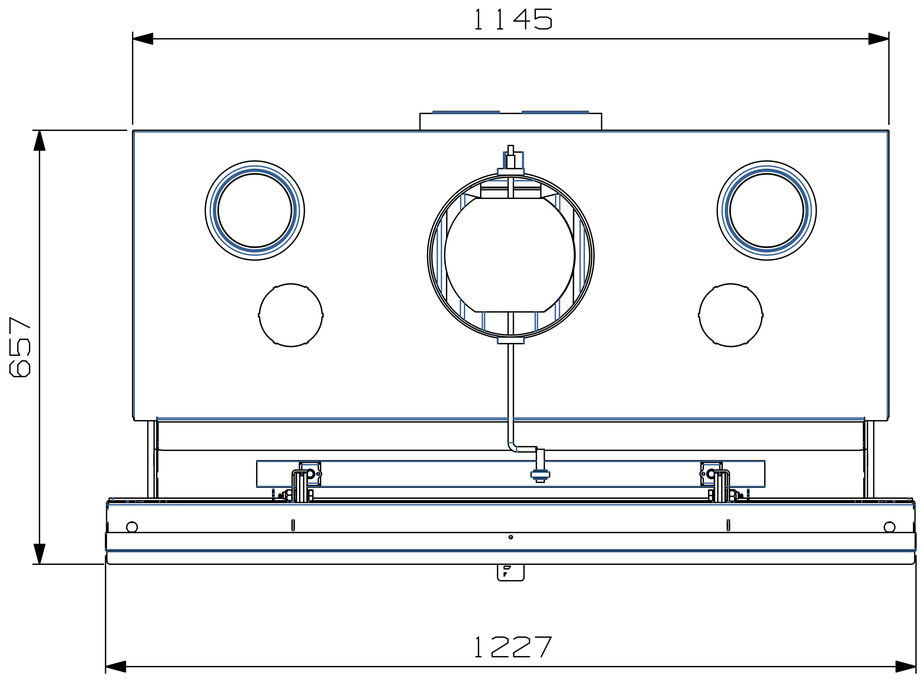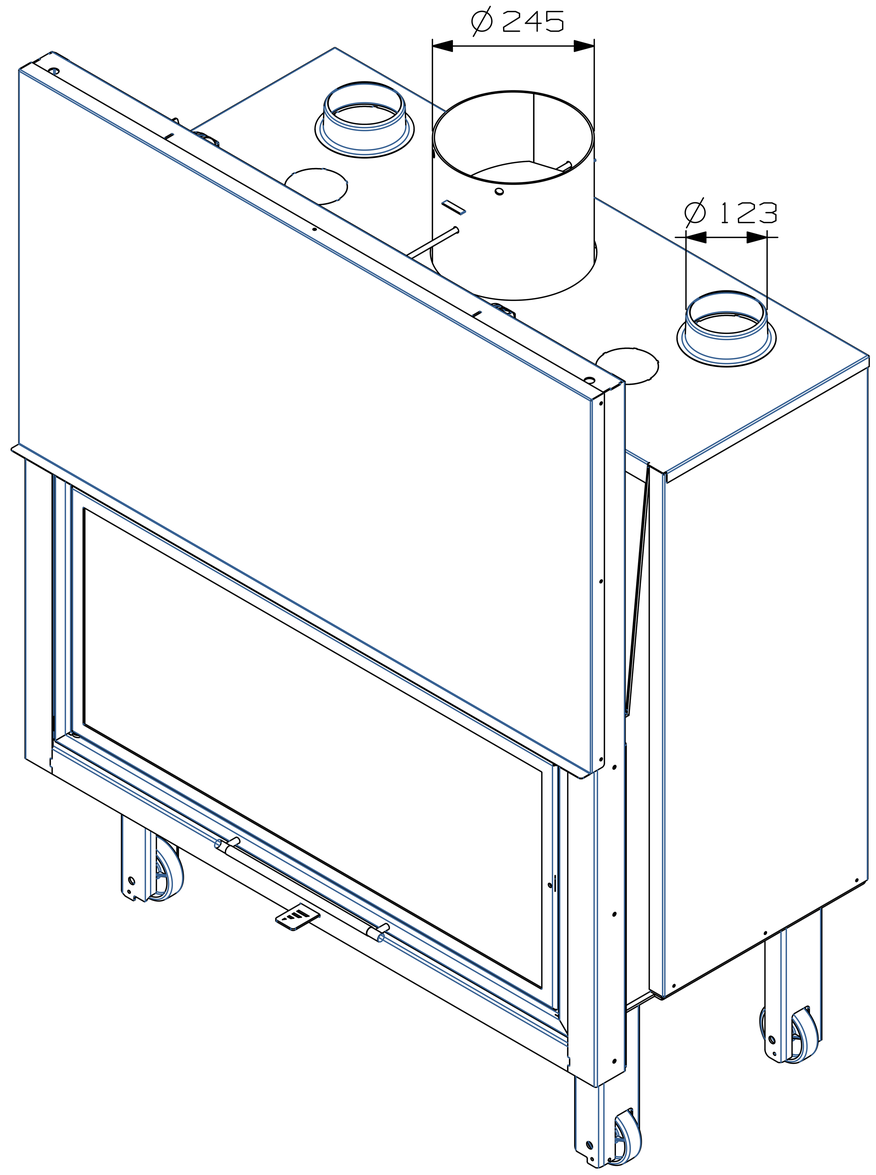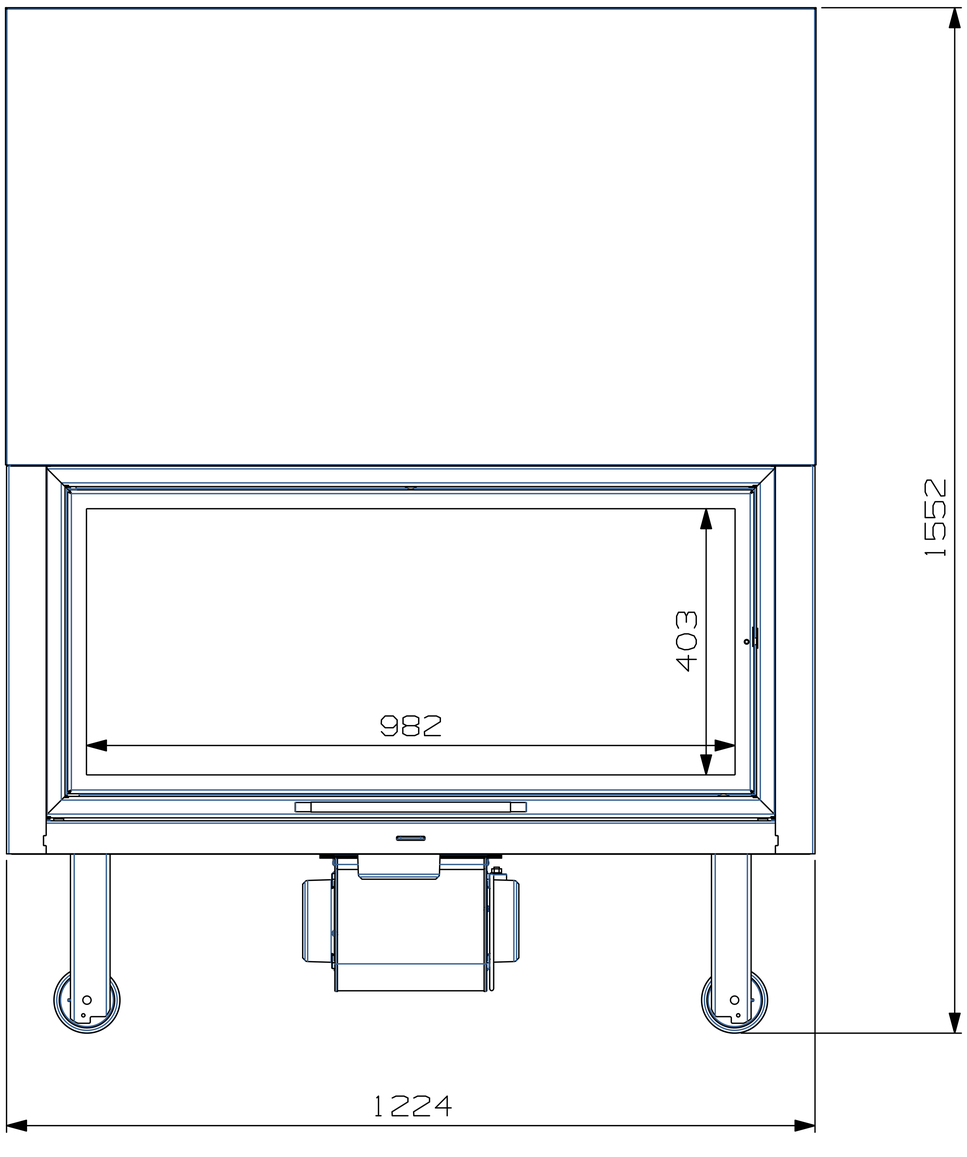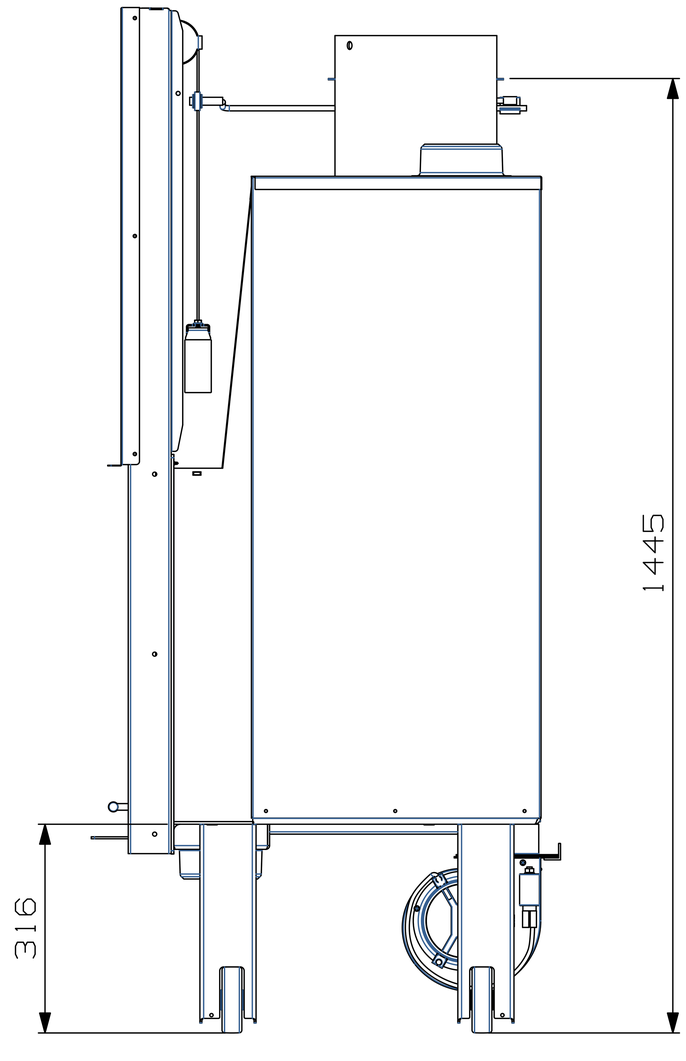AERO-S FLAT 123