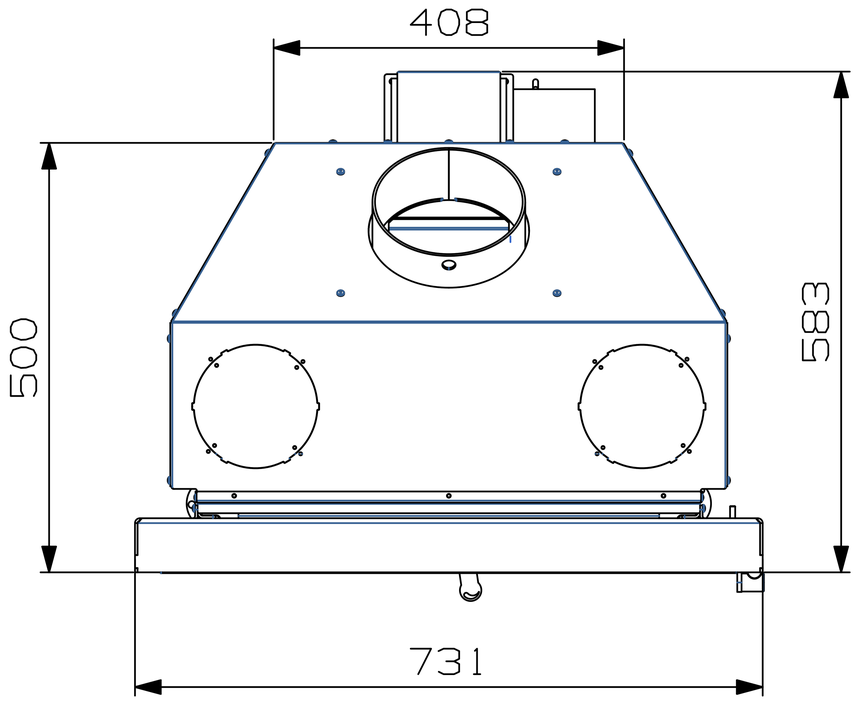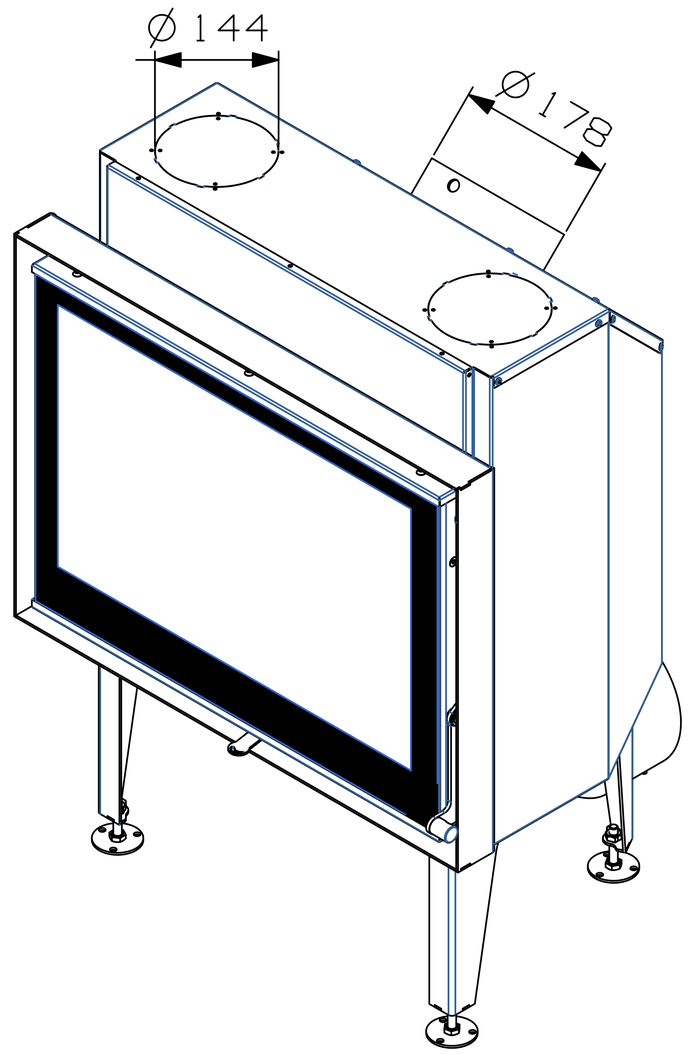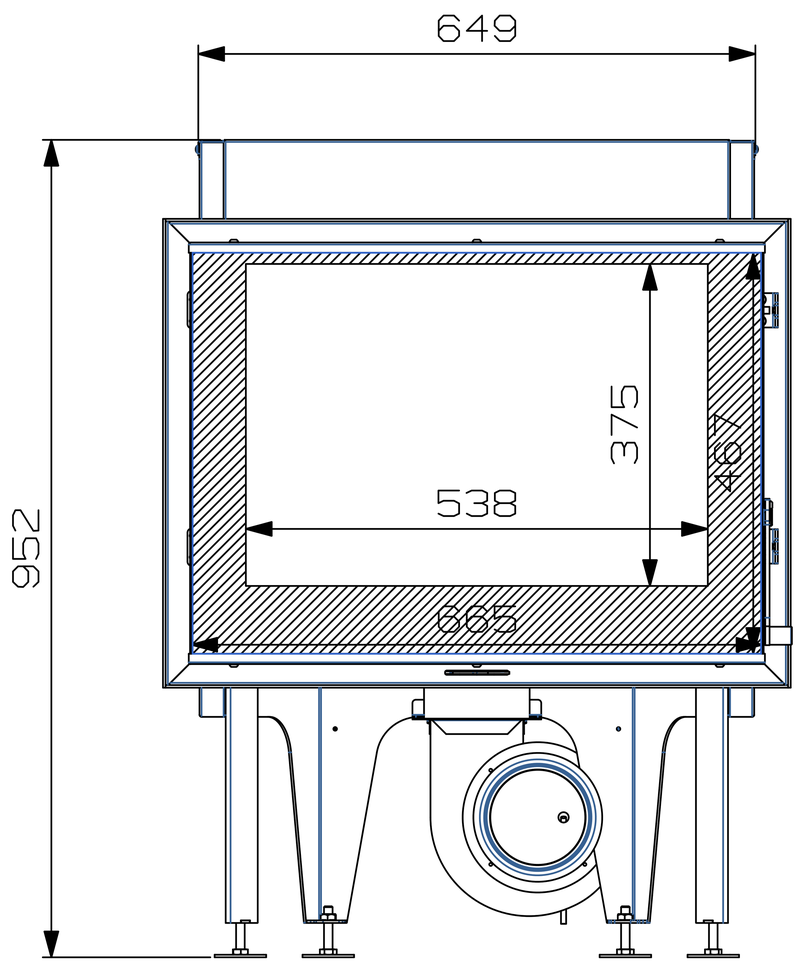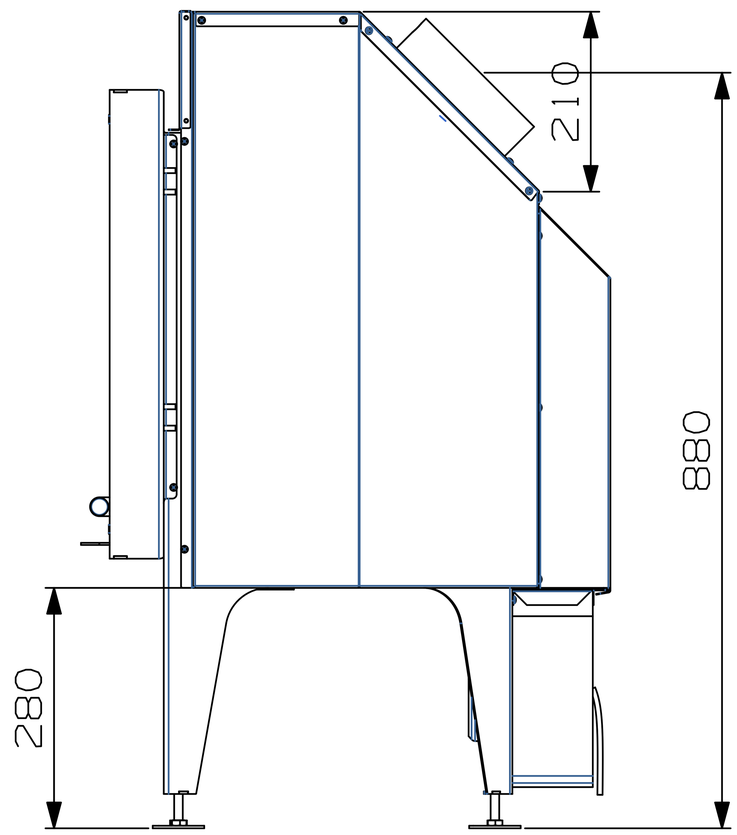FR 670 Flat