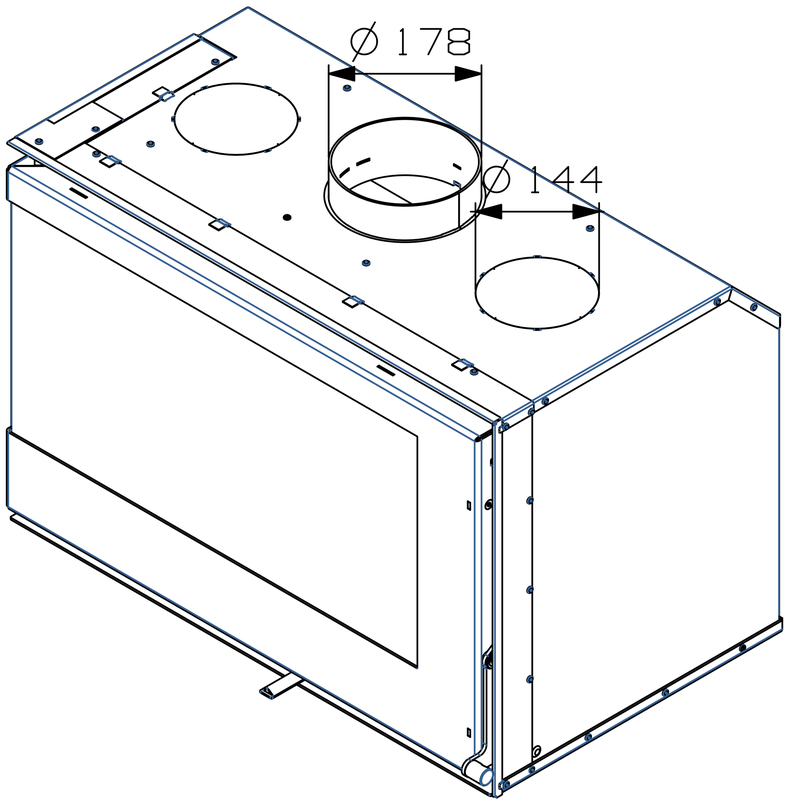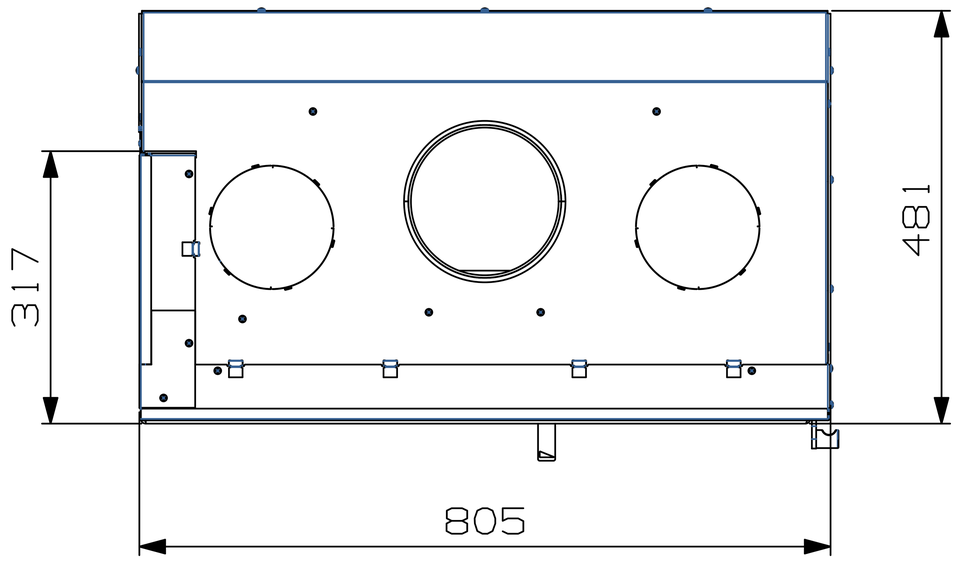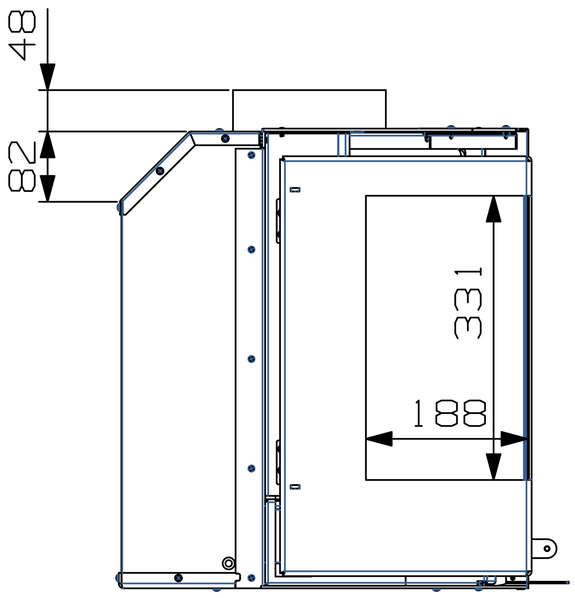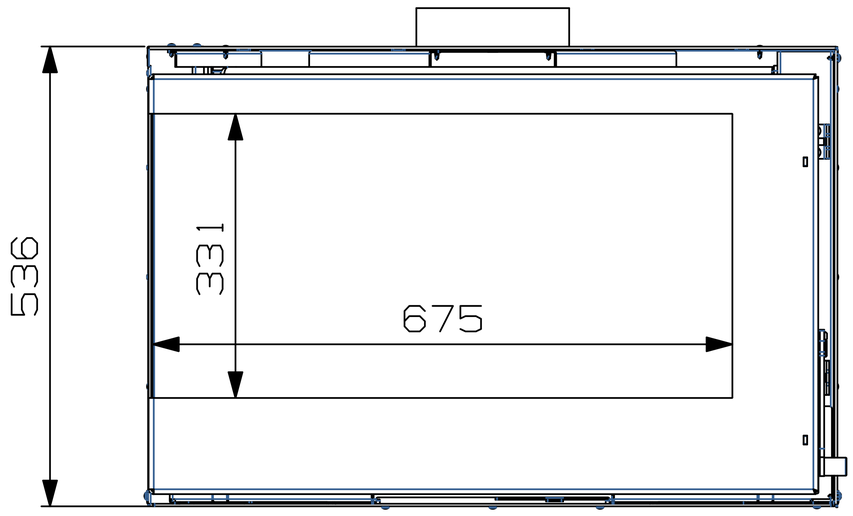KLIO Angle 8154 Insert