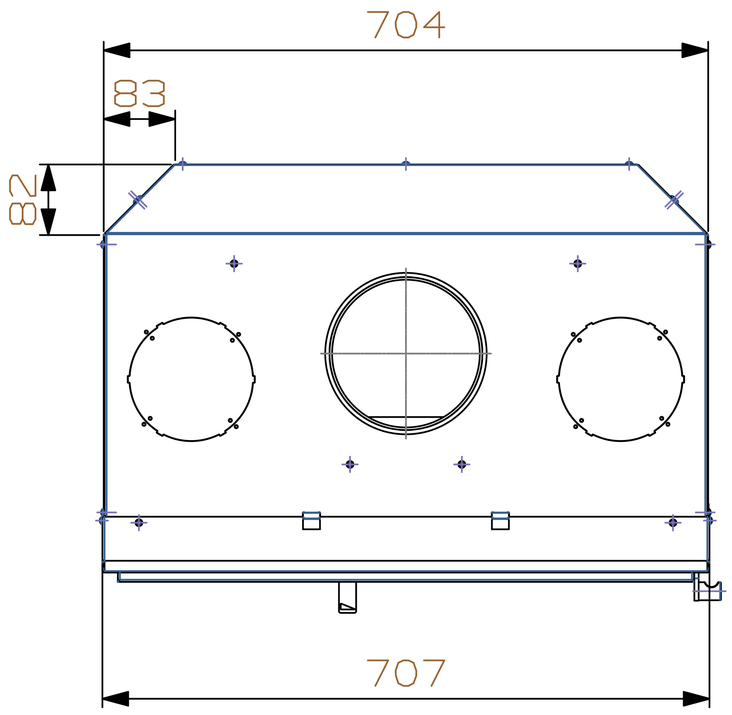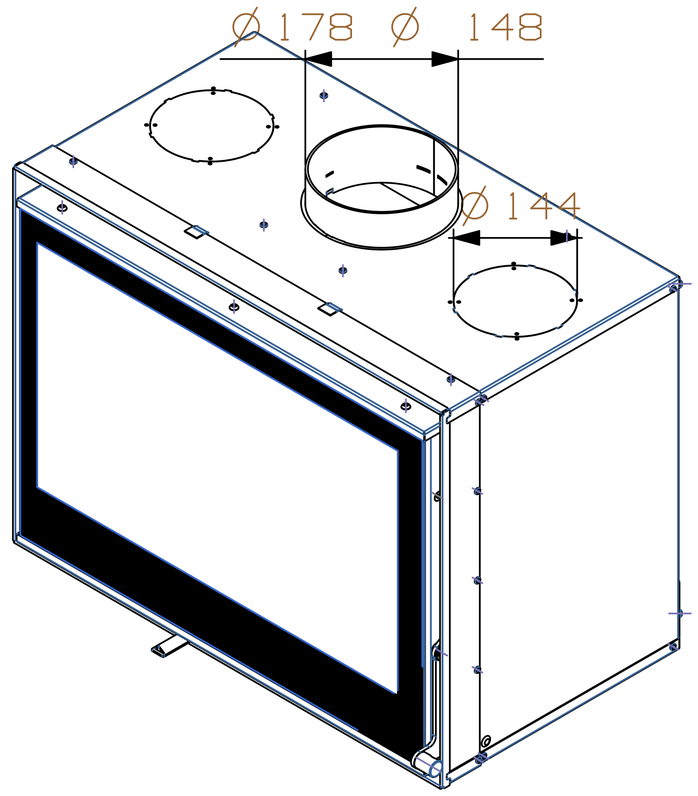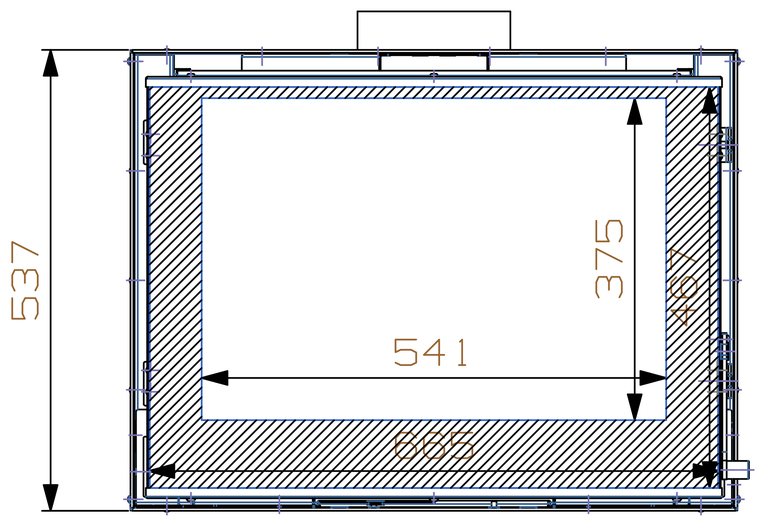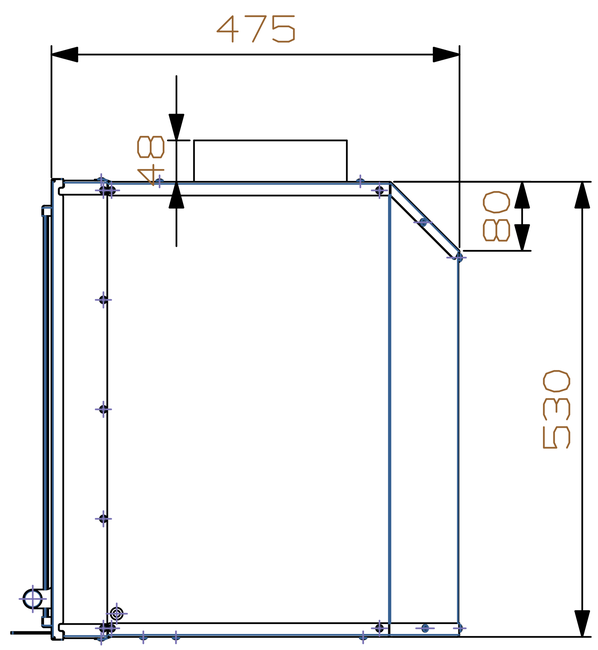LV 7053 INSERT